1/72 SCALE MODEL CONSTRUCTION KIT

A.W. SEAHAWK

02097

SPECIAL INSTRUCTIONS
A choice of two versions can be constructed from this kit, British or West German. For British use part (8), for West German part (7). Cement wing roots parts (9-12) to fuselage locations before adding outer wing panels (13,14). For a model with retracted undercarriage omit parts (15-18, 23) and cement all doors flush with undersurfaces. If the model is to stand on its undercarriage, correct position can be attained by lowering arrester hook (4). Separate figure 5 in large serial numbers on transfer sheet to fit between bomb and tank pylons.

INSTRUCTIONS SPECIALES
Deux versions peuvent être montées à partir des pièces figurant dans cette boîte; les versions britannique ou ouest-allemande. Pour la version britannique, se servir de la pièce (6) et pour l'allemande de la pièce (7). Coller les emplantures d'ailes (9-12) sur le fuselage avant de monter les panneaux extérieurs des ailes (13,14). Pour un modèle à train d'atterrissage rentré, ne pas poser les pièces (15-18, 23) et coller toutes les portes à ras des plans inférieurs des ailes. Si le modèle doit reposer sur son train d'atterrissage, on abaissera le crochet d'arrêt (4) pour positionner correctement l'ensemble. Détacher le nombre 5 qui figure dans la série des nombres imprimés pour l'appliquer entre la bombe et les supports des réservoirs.

SONDERHINWEISE
Neben der britischen kann die deutsche Version gebaut werden; für erstere Teil (8), für die deutsche Teil (7) verwenden. Innenflügel (9-12) zunächst ohne Außenflügel in Rumpf einbauen. Erst dann Außenflügel (13,14) ansetzen. Bei Fahrwerk EIN Teile (15-18, 23) weglassen und alle Fahrwerkklappen geschlossen und glatt fluchtend einbauen. Richtige Dreipunktlage durch Einsetzen entsprechenden Ballasts in den Rumpfbug oder durch Abspreizen des Landehakens (4) erreichbar. Bei den britischen Versionen von Abziehbildern vor dem Anbringen die Zahl "5" abschneiden und zwischen den Flügelaufhängungen anordnen.

ISTRUZIONI SPECIALI
Questo kit offre la scelta di due versioni, quella inglese o quella della Germania Occidentale. Per la versione inglese, usare la parte (8) e per quella della Germania Occidentale la parte (7). Incollare le basi delle ali (9-12) alla fusoliera prima di mettere i pannelli esterni delle ali (13,14). Per un modello col carrello di atterraggio retratto, omettere le parti (15- 18, 23) ed incollare tutte le porte in linea con le superfici inferiori. Se il modello deve appoggiarsi sul carrello di atterraggio, la posizione corretta può essere ottenuta abbassando il gancio di arresto (4). Separare la figura 5 nei numeri di serie larghi del foglio delle calcomanie per essere messa fra la bomba e i supporti serbatoi.

INSTRUCCIONES ESPECIALES
Elegir entre las dos versiones posibles a construir en este juego. Británica o Alemana Occidental. Para la Británica, utilizar la pieza (8), para la Alemana Occidental la pieza (7). Pegar las piezas del soporte de las alas (9-12) al fuselaje antes de montar las secciones exteriores de las alas (13,14). Para el modelo con el tren de aterrizaje replegado omitir las piezas (15-18, 23) y pegar todas las puertas al mismo nivel que las superficies inferiores de las alas. Si el modelo está apoyado en su tren de aterrizaje, la posición correcta puede conseguirse descendiendo el gancho (4). Separar el 5 grande de la hoja de calcos que contiene una serie numérica y aplicarlo entre la bomba y los soportes del tanque.

INSTRUÇÕES ESPECIAIS
Com este kit tem a escolha de construção de duas versões, a Britânica ou a Alemã. Para a Britânica use a parte (8), para a Alemã Ocidental a parte (7). Cole os elementos de apoio (9-12) na fuselagem antes de montar os paineis exteriores das asas (13,14). Para o modelo com o trêm de aterragem retraido omita as partes (15-18, 23) e cole todas as portas no mesmo nivel das superficies inferiores. Se o modelo vai permanecer sobre o trêm de aterragem, a posição correcta pode ser conseguida baixando o gancho de retenção (4). Separa a figura 5 em grandes números de série da folha de decalcomania para aplicar entre a bomba e os pilones do tanque.

SPECIALE INSTRUCTIES
Er kan een keuze gemaakt worden uit de twee versies van het model in deze bouwdoos: een Britse of een Westduitse. Gebruik onderdeel (8) voor de Britse versie en onderdeel (7) voor de Duitse versie. Plak vleugelwortel onderdelen (9-12) aan de vleugelplaats op de romp alvorens de buitenste vleugelpanelen (13,14) te bevestigen. Voor een model met ingetrokken landingsgestel, onderdelen (15-18,23) weglaten en alle deuren gelijk met de onderkanten plakken. Als het model op het landingsgestel komt te staan staan, kan de juiste positie verkregen worden door de remhaak (4) neer te laten. Knip het nummer 5 in de grote nummerreeks op het afdrukpapier af en plaats tussen de bommen en tankpilonen.

SPECIALINSTRUKTIONER
Två alternativa versioner kan byggas med denna byggsats, en brittisk eller en västtysk version. För den brittiska versionen används del (8) och för den västtyska del (7). Limma fast vingrötterna, delar (9-12), vid deras positioner på skrovet innan de yttre vingpanelerna (13,14) tillfogas. För en modell med infällt landningsställ utelämnas delarna (15-18, 23) och alla dörrar limmas tätt intill de undre ytorna. Om modellen ska stå på landningsställ, kan korrekt position uppnås genom att man sänker bromskroken (4). Klipp ur nummer 5 bland de stora serienumren på överföringsarket och placera den mellan bomb- och tanksträvor.

ERIKOISOHJEET
Tästä pienoismallipakkauksesta voidaan rakentaa yksi malli kahdesta vaihtoehdosta, brittiläinen tai länsi-saksalainen. Brittiläisessä mallissa käytä osa (8), länsi-saksalaisessa mallissa (7). Liimaa siipien juuriosat (9-12) rungon sijoituspaikkoihin ennen ulkosiipipaneelien (13,14) lisäämistä. Mallissa, jossa on sisäänvedetty laskuteline, jätä pois osat (15-18, 23) ja liimaa kaikki ovet tasaisesti alapintojen kanssa. Jos mallin tulee seistä laskutelineellään, oikea asento voidaan saada laskemalla kiinnityskoukku (4). Erota numero 5, joka on isoilla sarjanumeroilla siirtokuva-arkilla, ja sijoita se pommi- ja polttoainesäiliösipipukkien väliin.

SÆRLIG VEJLEDNING
Af dette sæt kan der fremstilles to forskellige versioner, en britisk eller vesttysk. Til den britiske, bruges del (8), til den vestyske del (7). Lim vingerødderne (9-12) på plads på fuselagen før de ydre vingepaneler (13,14) sættes på. Til en model med optrukket understel udelades delene (15-18, 23) og alle døre limes på i flugt med understellets overflader. Skal modellen stå på understellet, kan man finde den korrekte position ved at sænke fastholdelseskrogen (4). Anbring det store "5"-tal på overføringsarket mellem bombe og tankpyloner.

GENERAL INSTRUCTIONS
It is recommended that exploded views are studied and assembly practised before cementing together. It is advisable for such items as figures, interior details and all small parts to be painted before assembly, using colour guide for reference. Parts should be as drawn and any moulded tabs adhering to parts removed before assembly. All parts are numbered. Assemble in number sequence. IF DISPLAY STAND IS TO BE USED CUT AWAY WALL OF PLASTIC FROM STAND AND SLOT IN FUSELAGE UNDERSIDE.

INSTRUCTIONS GENERALES
Il est recommandé de bien étudier les schémas et de simuler les assemblages avant de coller les pièces. Il est également conseillé de peindre les petites pièces, les figures et les détails intérieurs avant l'assemblage. Se référer au guide des coloris. Les pièces doivent être semblables à leur reproduction schématique et toutes les adhérences de moulage doivent être enlevées avant l'assemblage. Toutes les pièces sont numérotées. Elles doivent être assemblées en respectant l'ordre numérique indiqué. POUR UN MODELE REPOSANT SUR UN SOCLE, RETIRER LA PAROI PLASTIQUE DE LA FENTE DE SOCLE SITUE SOUS LE FUSELAGE

ALLGEMEINE BAUTIPS
Anordnung und Vollzähligkeit aller Bauteile nach Anleitung, Abbildungen und Deckelbild überprüfen. Vor Bemalung und Montage Gussgrate entfernen und Teilepassung ungeleimt probieren. Kleine Bauteile, wie Figuren, Innendetails usw. vor Montage fertig bemalen, dazu Farbhinweise beachten. Nur nächstbenötigte Teile von Gussrippen lösen bzw. Sichtbeutel entnehmen. Baufolge entspricht der Teilenummerierung. BEI VERWENDUNG DES MODELLSTÄNDERS VOR DEM RUMPFZUSAMMENBAU STÄNDERSCHLITZ (VORGEPRÄGT) AUSSCHNEIDEN UND GENAU EINPASSEN.

ISTRUZIONI GENERALI
Si consiglia di studiare a fondo il quadro pezzi smontati e di esercitarsi al montaggio prima di incollarli. Si consiglia di dipingere i personaggi, i dettagli interni e tutti pezzi di piccole dimensioni prima di montarli, utilizzando come riferimento la gamma di colori. I pezzi devono corrispondere ai disegni e si devono togliere eventuali linguette attaccate ai pezzi stessi prima del loro montaggio. Tutti i pezzi sono numerati e vanno montati seguendo l'ordine numerico. SE E' NECESSARIO UTILIZZARE IL SUPPORTO, RITAGLIARE CON ATTENZIONE LA PARETE DI PLASTICA DAL SUPPORTO ED INFILARVI LA PARTE INFERIORE DELLA FUSOLIERA.

INSTRUCCIONES GENERALES
Se recomienda estudiar los diagramas y practicar el montaje antes de pegar las piezas. Se recomienda asimismo pintar las piezas pequeñas, las figuras y los detalles del interior antes del montaje, siguiendo la guía de colores como referencia. Las piezas deben coincidir con los diagramas y, antes de ensamblarlas, se han de eliminar los soportes de sujeción que quedaran. Todas las piezas vienen numeradas. Deben ensamblarse siguiendo el orden numérico. SI SE VA A UTILIZAR EL SOPORTE, RECORTAR LA RANURA DEL MISMO EN LA PARTE INFERIOR DEL FUSELAJE.

INSTRUÇÕES GERAIS
Recomenda-se que estude atentamente as perspectivas ampliadas e pratique a montagem antes de colar as peças. Aconselha-se a pintar todas as peças mais pequenas bem como os pormenores do interior antes da montagem final, seguindo as indicações da tabela de cores. As peças devem coincidir com as ilustrações e quaisquer abas agarradas às peças devem ser aparadas antes de proceder à montagem. Todas as peças estão numeradas. Monte-as em sequência. SE PRETENDER USAR O SUPORTE, ABRA A RANHURA DESTE E ENCAIXE A PARTE INFERIOR DA FUSELAGEM.

ALGEMENE INSTRUCTIES
Het is aan te bevelen de opengewerkte tekening te bestuderen en het in elkaar zetten van de onderdelen te proberen alvorens ze aan elkaar te voegen. Het is beter de kleine onderdelen te vervan alvorens ze in elkaar te zetten. De onderdelen moeten er net zo uitzien als de tekening en lijpjes moeten verwijderd worden alvorens ze in elkaar te zetten. Alle delen zijn genummerd; zet ze op volgorde in elkaar. ALS DE STANDER GEBRUIKT WORDT, VERWIJDER HET PLASTIC VAN DE STANDERGLEUF IN ONDERKANT VAN DE ROMP.

ALLMÄNNA INSTRUKTIONER
Studera illustrationerna och sätt ihop delarna innan du limmar ihop dem. Det är bäst att måla delar som figurer, inredningsdetaljer och andra smådelar innan de sätts ihop, se färglägginingsguide. Delarna ska se ut som på bilderna, avlägsna alla flikar innan ihopsättning. Alla delar är numrerade, sätt ihop dem i ordningsföljd. OM PLANET STÄLLS PÅ STATIV SKA PLASTEN SKÄRAS UR FRÅN STATIVÖPPNINGEN PÅ UNDERSIDAN AV SKROVET.

YLEISOHJEITA
Osiin hajotettujen kuvien tutkimista ja kokoamisen harjoittelua suositellaan ennen liimaamisen aloittamista. Määrättyjen asioiden, kuten esimerkiksi ihmisten, sisustuksen yksityiskohtien ja kaikkien pienten osien maalaamista ennen kokoamista suositellaan. Osien tulisi ulkonäöltään vastata piirroksia ja kaikki osissa kiinni olevat kiinnityskorvakkeet on poistettava ennen kokoamista. Kaikki osat on numeroitu; suorita kokoaminen numerojärjestyksessä. JOS TELINETTÄ TULLAAN KÄYTTÄMÄÄN, LEIKKAA MUOVISEINÄMÄ POIS RUNGON ALAPUOLELLA OLEVASTA TELINEAUKOSTA.

GENEREL VEJLEDNING
Det anbefales at studere de eksploderede tegninger og at prøvesamle før sammenlimning. Nogle af delene såsom personer, interiør-detaljer og smådele kan bedst males før samling, med farveguiden til hjælp. Delene skal se ud som på tegningerne og overflødige plastikrester fjernes. Alle dele er nummererede - saml dem i rækkefølge. HVIS MAN BRUGER STANDEN, SKÆRER MAN PLASTIKVÆGGEN VÆK OG PRESSER FLYSKROGETS UNDERSIDE IND.

MAKE: Armstrong Whitworth Sea Hawk.
ROLE: Single-seat shipboard strike fighter.
POWERED BY: One 5,400lb s.t. Rolls-Royce Nene 103 turbojet.
PERFORMANCE: Maximum speed 560 m.p.h. at 36,000ft; service ceiling 44,500ft; range 520-580 miles.
DIMENSIONS: Wing span 39ft, length 40ft 3.5in, height 9ft 9.5in.
ARMAMENT: Four 20mm Hispano cannon plus various underwing stores.
REMARKS: Designed by Hawker Aircraft for naval use and built by Armstrong Whitworth, the prototype Sea Hawk made its first flight on September 2, 1947. 434 examples delivered to the Royal Navy, a further 64 going to the German Kriegsmarine. Other users include the Netherlands and Indian navies.

MARQUE: Armstrong Whitworth Sea Hawk.
ROLE: Chasseur de combat monoplace de porte-avions.
PROPULSE PAR: 1 turbo-réacteur Rolls-Royce Nene 103 d'une poussée statique de 2450 Kg.
PERFORMANCES: Vitesse maximum 900 km/h à 11 000 m d'altitude. Rayon d'action 837-933 km.
DIMENSIONS: envergure 11,89 m; longueur 12,09 m; hauteur 2,95 m.
ARMEMENT: 4 canons Hispano de 20 mm et équipement divers placé sous les ailes.
REMARQUES: Conçu par Hawker Aircraft pour l'armée de mer et construit par Armstrong Whitworth, le prototype effectua son vol initial le 2 septembre 1947. 434 appareils furent livrés à la Royal Navy et 64 autres à la Kriegsmarine. Autres acquéreurs: les forces navales néerlandaises et indiennes.

BAUMUSTER: Armstrong Whitworth Seahawk Mk. 100/101.
VERWENDUNGSZWECK: Marine/Träger-Jagdeinsitzer (100), Jabo/Aufklärer (101).
TRIEBWERK: Rolls-Royce Nene RN.4 Mk. 103 Radialturbine. 2500 kg Standschub.
LEISTUNGEN: Höchstgeschwindigkeit 935 km/h (M 0,84). Gipfelhöhe 15,2km.
ABMESSUNGEN: Spannweite 11,89m (gefaltet 4.04m); Länge 12,09m; Höhe 2,95m (gefaltet 5.39m).
BEWAFFNUNG: 4 Hispano MK 20mm, Kameras, Bomben, Raketen, Zusatztanks bzw. EKCO-Radarbehälter als Außenlast.
BERMERKUNGEN: P.1040 Erstflug 2.9.1947, erster Kampfeinsatz bei Suezkrise 1956. Bundesmarine hatte anfangs 64 Maschinen. 1960 20 FGA.6 an indische Marine, 30 Mk. 50 an Holland.

MARCA: Armstrong Whitworth Sea Hawk.
RUOLO: Aereo da cambattimento, monoposto, imbarcato.
AZIONATO DA: Un motore a turbogetto Rolls-Royce Nene 103, con 2450 Kg spinta statica.
PRESTAZIONI: Velocità massima 935 Km/ora a 11.000 metri; altezza massima: 13.500 metri; raggio d'azione: 836-934 Km.
DIMENSIONI: Apertura alare: 11,88 metri, lunghezza: 12,09 metri; altezza: 2,95 metri.
ARMAMENTO: Quattro cannoni Hispano da 20mm, più altre armi sotto alle ali.
OSSERVAZIONI: Progettato dalla Hawker Aircraft per usi navali e costruito dalla Armstrong Whitworth, il prototipo Sea Hawk fece il suo volo inaugurale il 2 settembre 1947. Alla Royal Navy ne furono consegnati 434 esemplari ed altri 64 andarono alla Kriegsmarine tedesca. Sono stati usati anche dalle marine olandese e indiana.

MODELO: Armstrong Whitworth Sea Hawk.
FUNCION: Caza de combate monoplaza de portaaviones.
PROPULSADO POR: Un turbo-reactor Rolls-Royce Nene 103 de 5400 libras s.t. de potencia.
RENDIMIENTO: Velocidad máxima a 36.000 pies: 935 kms/h: techo máximo: 44.500 pies; autonomía: 836-933 kms.
DIMENSIONES: Envergadura: 11.98 metros. Longitud: 12.09 metros. Altura: 2.95 metros.
ARMAMENTO: Cuatro cañones de 20 mm. Hispano y diversas municiones bajo las alas.
COMENTARIOS: Diseñado para uso naval por Hawker Aircraft y construido por Armstrong Whitworth; el prototipo del Sea Hawk realizó su primer vuelo el 2 de Septiembre de,1947. 434 aparatos fueron entregados a la Royal Navy, y otros 64 a la Kriegsmarine Alemana. Otros adquisidores incluyen a las Armadas Holandesa e India.

MARCA: Armstrong Whitworth Sea Hawk.
FUNÇÃO: Avião de caça de um só lugar de porta-aviões.
ACCIONADO POR: Um turboreactor de 5 400lb s.t. Rolls-Royce Nene 103.
PERFORMANCE: Velocidade máxima 935 kmh a uma altitude de 36,000 pés; tecto de voo normal 44.500 pés; raio de acção 520-580 milhas.
DIMENSÕES: Envergadura da asa 11,89m, comprimento 12,09m, altura 2,95m.
ARMAMENTO: Quatro canhões Hispano de 20mm e diverso equipamento sob as asas.
OBSERVAÇÕES: Concebido pela Hawker Aircraft para uso naval e construído pela Armstrong Whitworth, o voo inaugural do protótipo do Sea Hawk teve lugar em 2 de Setembro de 1947. 434 aparelhos foram entregues à Marinha Real, e 64 outros à Alemã Kriegsmarine. Este avião também foi entregue às marinhas Holandesas e Indiana.

FABRICAAT: Armstrong Whitworth Sea Hawk.
FUNCTIE: Eenpersoons jager voor het aanvallen van schepen.
AANGEDREVEN DOOR: Een 2450 kg Rolls-Royce Nene 103 turbojet.
PRESTATIE: Maximum snelheid 935 km per uur op en hoogte van 11000 m; praktische hoogtegrens 836-933km.
AFMETINGEN: Vleugelspanning: 11.80 m, lengte 12,28 m en hoogte 3m.
BEWAPENING: Vier 20 mm Hispano kanonnen plus verscheidene wapens onder de vleugels.
OPMERKINGEN: Ontworpen door Hawker Aircraft voor gebruik door de marine en gebouwd door Armstrong Whitworth, maakte het prototype Sea Hawk zijn eerste vlucht op 2 september 1947. Er werden 434 toestellen aan de Britse Koninklijke Marine geleverd en nog 64 aan de Duitse Kriegsmarine. Verder worden ze gebruikt door de Nederlandse Koninklijke Marine en de marines van India.

MÄRKE: Armstrong Whitworth Sea Hawk.
ROLL: Enkelsitsigt fartygsbaserat attackjaktplan.
DRIVEN AV: En Rolls-Royce Nene turbojetmotor på 2 449 kg.
PRESTANDA: Maxfart 901 km/t vid 10.973 m, tjänstetopphöjd 13.564 m, räckvidd 837-933 km.
DIMENSIONER: Vingbredd 11,89 m, längd 12,28 m, höjd 2,98 m.
BESTYCKNING: Fyra 20 mm Hispano kanoner, samt annan utrustning under vingarna.
ANMÄRKNINGAR: Prototypen Sea Hawk konstruerades av Hawker Aircraft för marinflyget och byggdes av Armstrong Whitworth, och genomförde sin första flygning den andra september 1947. 434 exemplar levererades till brittiska Royal Navy och ytterligare 64 exemplar till tyska Kriegsmarine. Planet används dessutom inom den holländska och indiska flottan.

MALLI: Armstrong Whitworth Sea Hawk.
ROOLI: Yksipaikkainen laivalta operoiva rynnäkköhävittäjä.
VOIMANLÄHDE: Yksi 2 500 k.p:n Rolls-Royce Nene 103 suihkusuulakemoottori.
SUORITUSKYKY: Maksiminopeus 935 km/t 10.98 km:n korkeudessa; kattokorkeus 13.57 km; toimintasäde 836-933 km.
MITAT: Siipien väli 11,89 m, pituus 12,98 m, korkeus 2,95 m.
ASEISTUS: Neljä 20 mm:n Hispano-tykkiä sekä erilaisia siivenalaisia varastoja.
HUOMAUTUKSET: Hawker Aircraftin suunnittelema laivaston käyttöön ja Armstrong Whitworthin rakentama, prototyyppi Sea Hawk teki ensimmäisen lentonsa 2. syyskuuta 1947. 434 kappaletta toimitettu Kuninkaalliselle laivastolle, lisäksi 64 menossa Saksan sotalaivastolle. Muihin käyttäjiin kuuluvat Alankomaiden ja Intian laivastot.

FABRIKAT: Armstrong Whitworth Sea Hawk.
ROLLE: Enkeltsædet, skibsbaseret angrebsjager.
DRIVKRAFT: Een Rolls Royce Nene 103 turbojet med 2465 kg fremdrift.
YDELSE: Tophastighed 925 km/t i 11000 meters højde. Maksimal arbejdshøjde 13 km. Rækkevidde 850-950 km.
DIMENSIONER: Vingespand 11,74 m, længde 12,20 m, højde 11.50 m.
BESTYKNING: Fire 20 mm Hispanokanoner og forskellige våben under vingerne.
BEMÆRKNINGER: Planlagt af Hawker Aircraft til flådebrug og bygget af Armstrong Whitworth, prototypen fløj første gang d.2.september 1947. Den britiske flåde købte ialt 434 og den vesttyske 64. Også den hollandske og den indiske flåde brugte den.

A HUMBROL PRODUCT © 1991

CEMENT
COLLEZ
KLEBEN
UNIRE CON ADESIVO
CON PEGAMENTO
COLE
PLAKKEN
LIMMA
LIIMAA
LIMES

CLEAR
CLAIR
KLAR
TRASPARENTE
TRANSPARENTE
TRANSPARENTE
DOORZICHTIG ONDERDEEL
GENOMSKINLIG
KIRKAS
GENNEMSIGTIG

DO NOT CEMENT
NE PAS COLLER
NICHT KLEBEN
NON APPLICARE ADESIVO
NO PEGAR
NÃO COLE
NIET PLAKKEN
ANVÄND INTE LIM
ÄLÄ LIIMAA
LIMES IKKE

ALTERNATIVE PART
PIECE EN OPTION
ALTERNATIV-TEIL
PEZZO ALTERNATIVO
PIEZA ALTERNATIVA
PEÇA ALTERNATIVA
VERWISSELBAAR ONDERDEEL
ALTERNATIV DEL
VAIHTOEHTOINEN OSA
ALTERNATIVE DELE

1

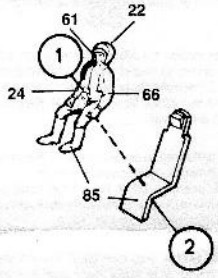

2

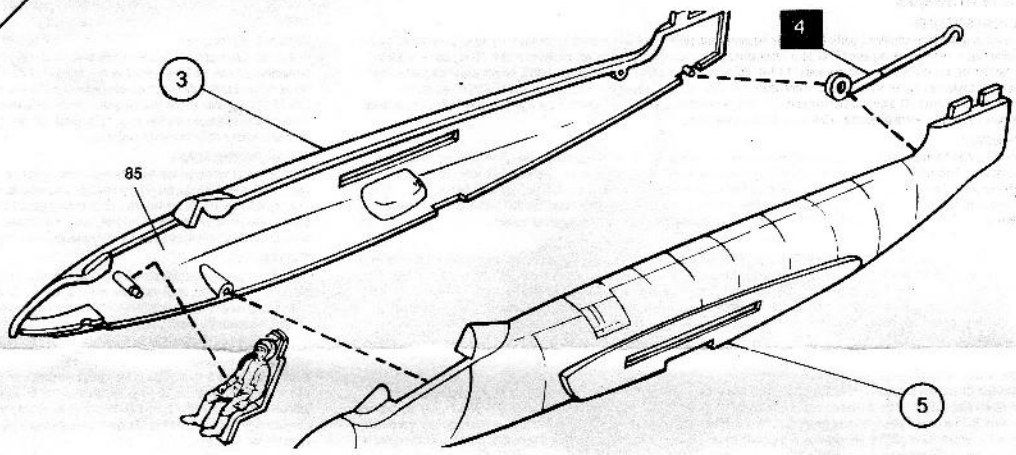

3

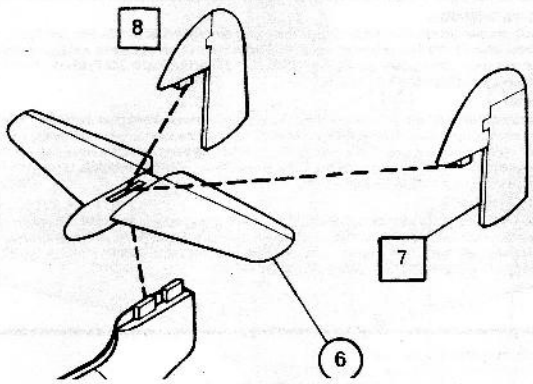

4

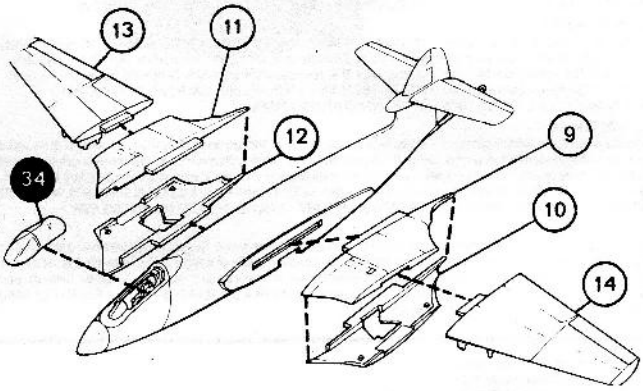

5

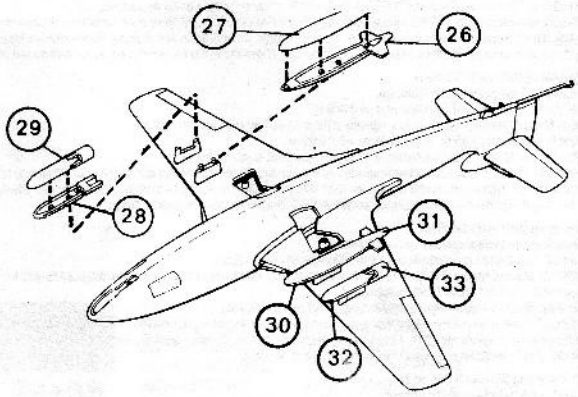

6

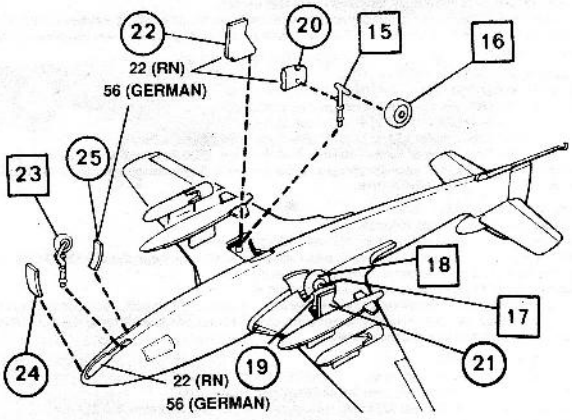

SEA HAWK MK. 100. MARINEFLIEGERGESHWADER (MFG) 1. BUNDESMARINE (WEST GERMAN NAVY).SCHLESWIG. 1958.

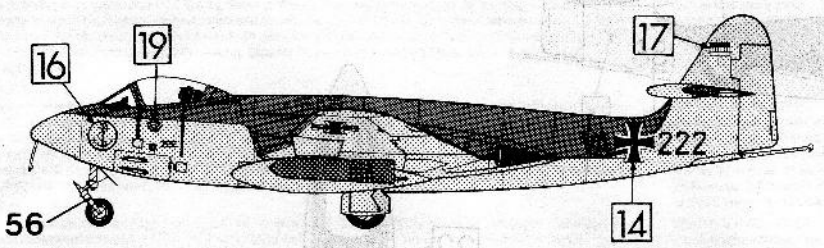

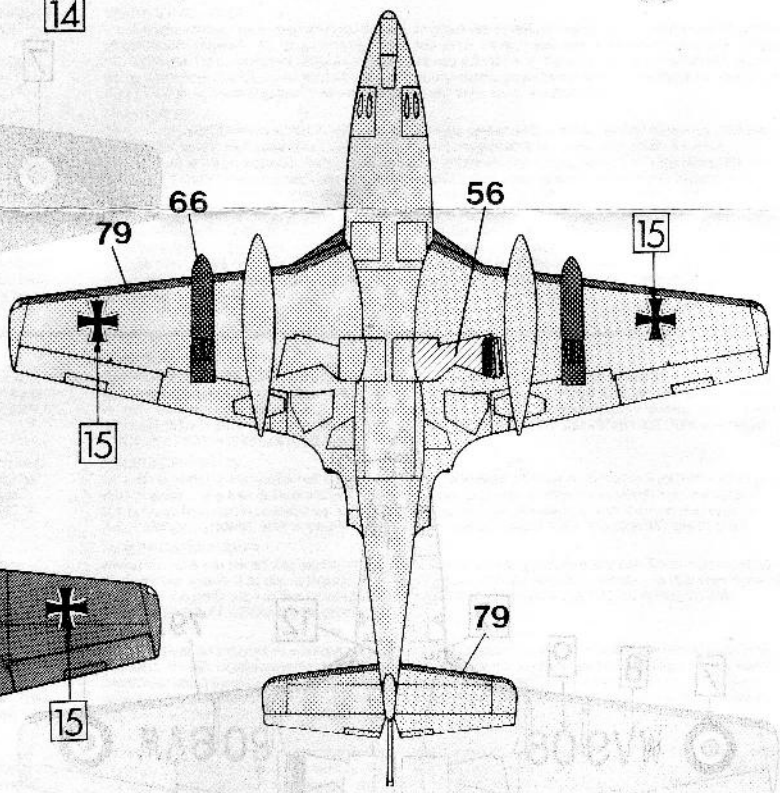

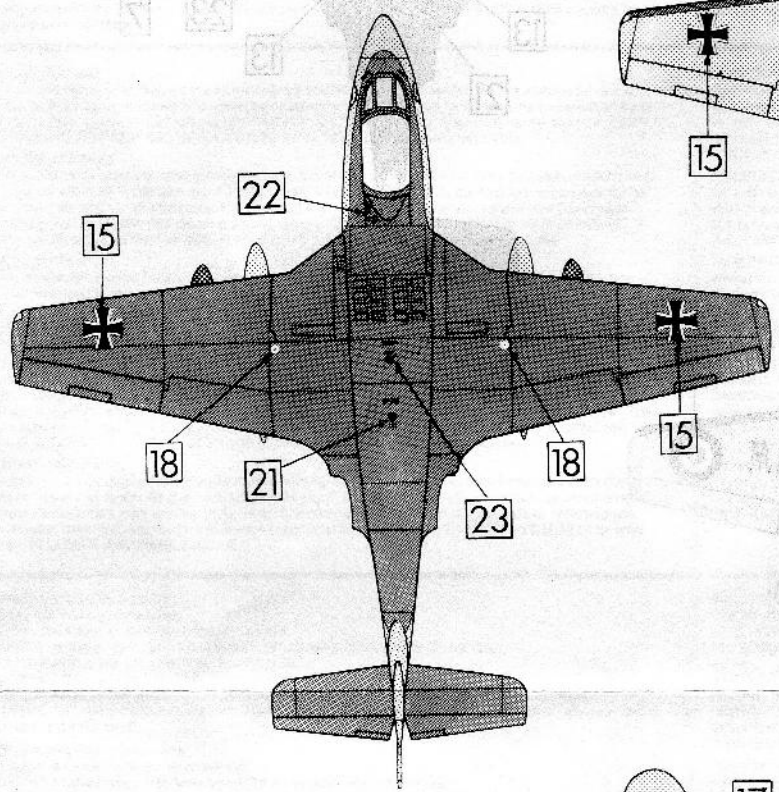

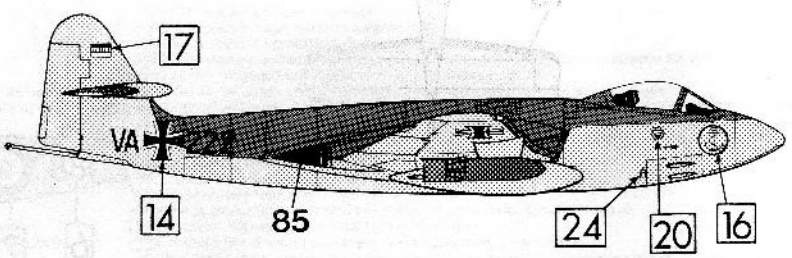

Apply transfers, separate into required subjects, dip in warm water for a few seconds, slide off backing into position shown in illustration.

Appliquer les transfers: découper les sujets voulus, les tremper dans de l'eau tiède pendant quelques secondes, mettre en place en décollant le support, comme le montre l'illustration.

Abziehbilder aussortieren, einige Sekunden lang in warmes Wasser tauchen und dann von der Unterlage herunter in die gewünschte Position schieben (siehe Abbildung).

Applicare le decalcomanie, separarle nei soggetti desiderati, immergerle in acqua tiepida per alcuni secondi, separarle dalla carta di supporto ed attaccarle in posizione come da illustrazione.

Separar las calcomanías por temas, sumergir durante unos segundos en agua tibia, deslizarlas de su soporte colocándolas donde corresponde según la ilustración.

Para aplicar as decalcomanias, corte a folha como necessário. Mergulhe em água tépida durante alguns segundos e deslize a decalcomania na posição desejada como indicado na ilustração.

Overdrukken afzonderlijk op toepasselijke plaatsen aanbrengen. Eerst een paar seconden in warm water dompelen, dan achterkantbedekking voorzichtig aftrekken en aanbrengen als afgebeeld.

Applicera dekaler. Sortera och doppa dem i varmt vatten för några sekunder. Avlägsna dem från underlaget och placera dem som på illustrationen.

Laita siirtokuvat, erota aiheenmukaisiin ryhmiin, liota muutamia sekunteja lämpimässä vedessä, irrota taustapaperista kuvan osoittamaan asentoon.

Læg overføringsbilleder på: separer hvert motiv, dyp i varmt vand i nogle sekunder og skub så billederne over som vist på illustrationerne.

SEA HAWK FGA.6 NO. 806 NAVAL AIR SQUADRON. FLEET AIR ARM. HMS ALBION, 1960, AND ROYAL NAVY HISTORIC FLIGHT, RNAS YEOVILTON, 1991.

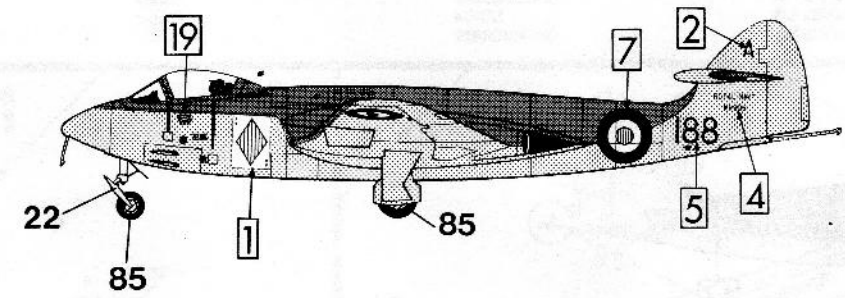

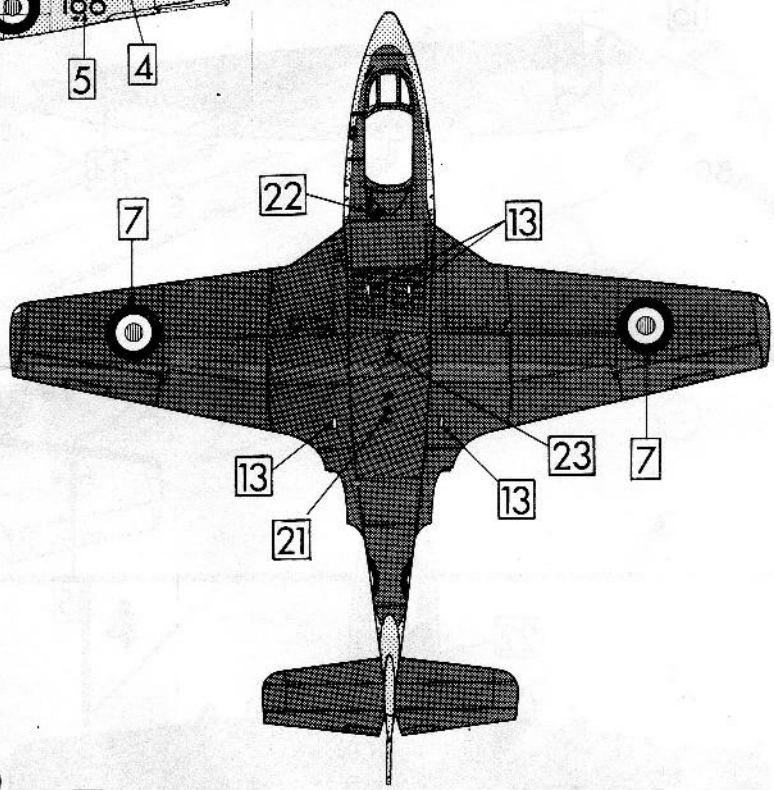

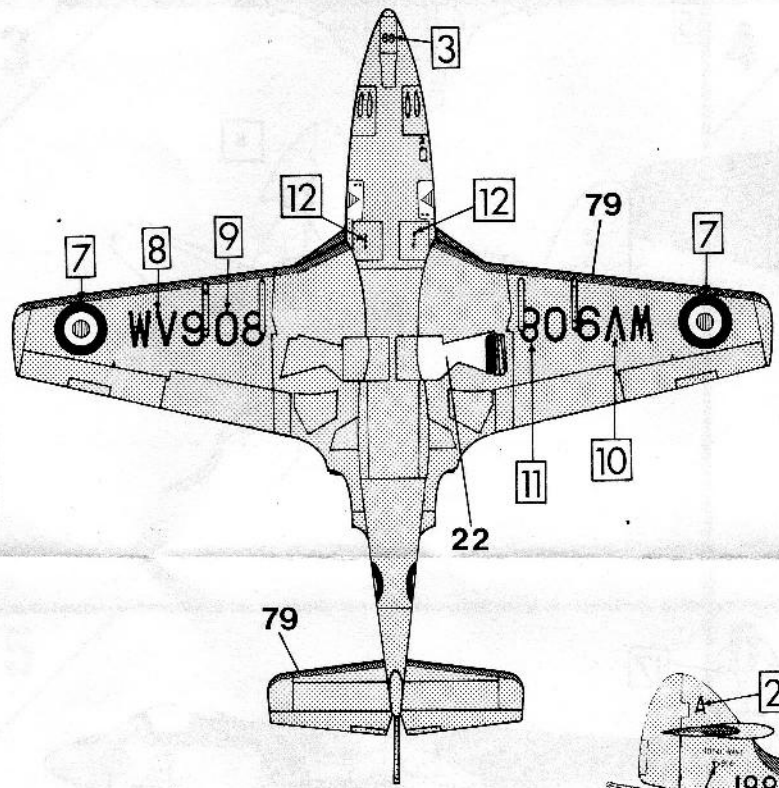

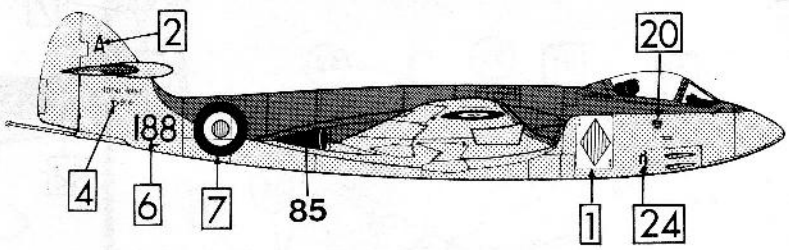

79+35

79 MATT BLUE GREY +	**35** CLEAR POLY
GRIS BLEU MAT	VERNIS BRILLANT
MATT BLAUGRAU	KLARES POLY
BLU GRIGIO OPACO	VERNICE TRASPARENTE
AZUL GRIS MATE	BARNIZ TRASPARENTE
AZUL CINZENTO BAÇO	VERNIZ TRASPARENTE
MAT BLAUWGRIJS	KLAAR VERNIS
MATT BLÅGRÅ	KLARLACK
MATTA SINIHARMAA	KIRKAS LAKKA
MAT BLÅGRÅ	KLAR LAK

90+35

90 MATT BEIGE GREEN +	**35** CLEAR POLY
VERT BIEGE MAT	VERNIS BRILLANT
MATT BEIGEGRÜN	KLARES POLY
BIEGE VERDE OPACO	VERNICE TRASPARENTE
BIEGE VERDE MATE	BARNIZ TRASPARENTE
BIEGE VERDE BAÇO	VERNIZ TRASPARENTE
MAT BIEGE GOEN	KLAAR VERNIS
MATT BIEGE GRÖ	KLARLACK
MATTA BIEGE-VIHREÄ	KIRKAS LAKKA
MAT BIEGEGRØN	KLAR LAK